code DV4 - Ducati Panigale V4/V4R

brake side - lato freno

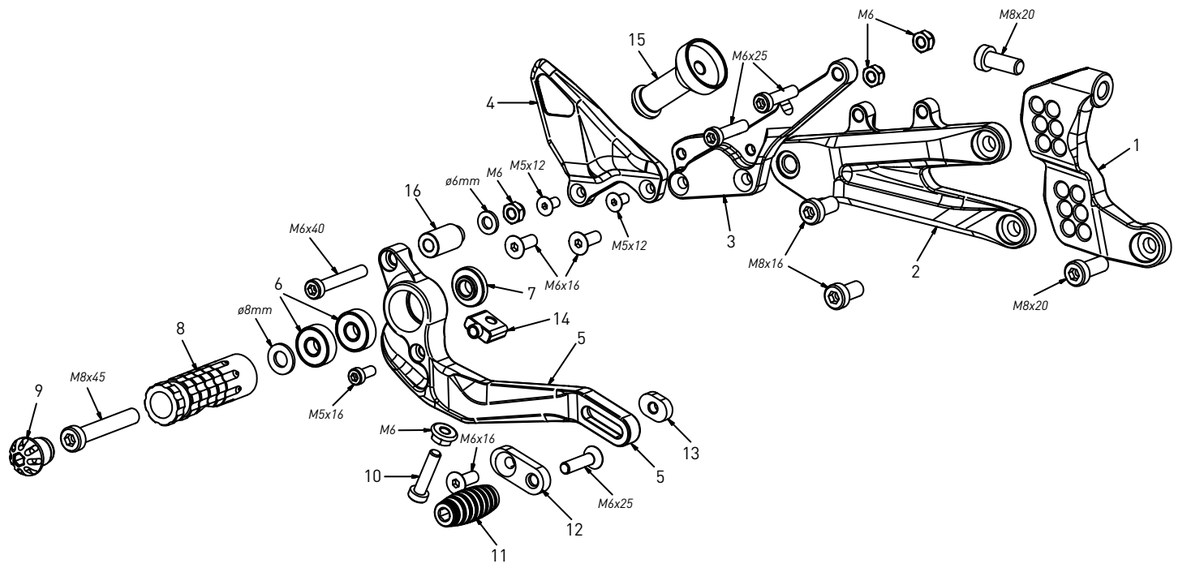

All spare parts include the relative screws for fixing.
It is possible to buy the footboard screws kit code KVIT_DV4, price 5,00 €

Tutti i ricambi comprendono le relative viti per il fissaggio.
E' possibile acquistare il kit viti pedana con il codice KVIT_DV4, prezzo 5,00€

The footrests with code PG01/PG02/PG03/PG04 include the cap, code PG00, which can also be purchased separately.

I poggiapiedi con codice PG01/PG02/PG03/PG04 comprendono il tappo codice PG00 che si può anche acquistare separatamente

The brake / gear levers include the bearings, code CS001/CS002/CS003 which can also be purchased separately.

Le leve freno/cambio comprendono i cuscinetti codice CS001/CS002/CS003 che si possono anche acquistare separatamente

all the prices are for a single unit

tutti i prezzi sono per una singola parte

all the prices are without VAT

tutti i prezzi sono senza IVA

code DV4 - brake side - lato freno			
n°	description - descrizione	code	price (€)
1	back plate - arretratore	AR_130	80,00
2	plate - piastra	PS_068	90,00
3	pump support - portapompa	PP_027	45,00
4	heel plate - battitaco	BT_038	40,00
5	brake lever	FN_037	60,00
6	bearing - cuscinetto	CS_003	10,00
7	bush - boccola	BC_001	12,00
8	footpeg - poggiapiede	PG03	25,00
9	cap - tappo	PG00	6,00
10	adjuster screw - vite registro	FN_014	2,00
11	frontpeg - puntalino	PU_001	12,00
12	sliding plate - piasta scorrevole	PU_004	26,00
13	anchor - tassello	PU_005	8,00
14	adjuster - registro	FN_025	28,00
15	spring bush - boccola molla	BC_029	15,00
16	spacer - distanziale	BC_028	3,00

code DV4 - Ducati Panigale V4/V4R

gear side - lato cambio

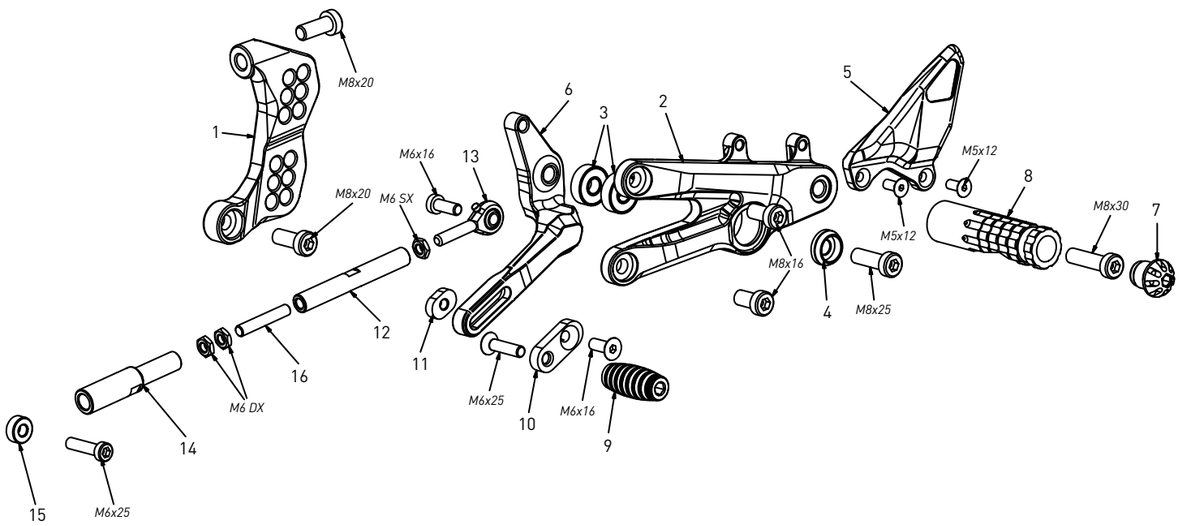

All spare parts include the relative screws for fixing.
It is possible to buy the footboard screws kit code KVIT_DV4, price 5,00 €

Tutti i ricambi comprendono le relative viti per il fissaggio.
E' possibile acquistare il kit viti pedana con il codice KVIT_DV4, prezzo 5,00€

The footrests with code PG01/PG02/PG03/PG04 include the cap, code PG00, which can also be purchased separately.

I poggiapiedi con codice PG01/PG02/PG03/PG04 comprendono il tappo codice PG00 che si può anche acquistare separatamente

The brake / gear levers include the bearings, code CS001/CS002/CS003 which can also be purchased separately.

Le leve freno/cambio comprendono i cuscinetti codice CS001/CS002/CS003 che si possono anche acquistare separatamente

all the prices are for a single unit

tutti i prezzi sono per una singola parte

all the prices are without VAT

tutti i prezzi sono senza IVA

code DV4 - gear side - lato cambio			
n°	description - descrizione	code	price (€)
1	back plate - arretratore	AR_129	80,00
2	plate - piastra	PS_069	90,00
3	bearing - cuscinetto	CS_003	10,00
4	bush - boccola	BC_030	12,00
5	heel plate - battitacco	BT_037	40,00
6	gear lever - leva cambio	LC_041	60,00
7	cap - tappo	PG00	6,00
8	footpeg - poggiapiede	PG04	25,00
9	frontpeg - puntalino	PU_001	12,00
10	sliding plate - piasta scorrevole	PU_004	26,00
11	anchor - tassello	PU_005	8,00
12	gear rod - asta cambio	R021_72	20,00
13	LH uniball - uniball SX	RH01_SX	15,00
14	gear rod - asta cambio	AC_032	25,00
15	6mm spacer - spessore 6mm	SP_015	3,00
16	threaded rod - barra filettata	AC_001DX	4,00